型号 **SHBxR**

Revere

VISHAY PRECISION GROUP

波纹管式传感器

OIML NTEP ATEX FM

特性

- 额定量程：5-500kg
- 全焊封不锈钢结构
- 全焊封，防护等级IP68
- 取得OIML R-60, 4000分度和 NTEP class IIIL, 10000 分度认证
- 电流输出校准版本（SC版本）可保证多只传感器安装容易和精度

可选特性

- 取得ATEX和FM认证版本传感器可应用在具有爆炸可能的环境中

描述

SHBxR是全焊封不锈钢弯曲梁传感器。适用于低量程平台秤、包装秤和过程称重。

全焊封结构和防水导线保障此产品成功的用在潮湿环境，如食品、化工以及其他相关工业控制。

此产品符合严格的欧洲和美国称重和测量要求。

应用

- 平台秤
- 皮带秤
- 包装机
- 筒槽、料斗称重

外形尺寸[mm]

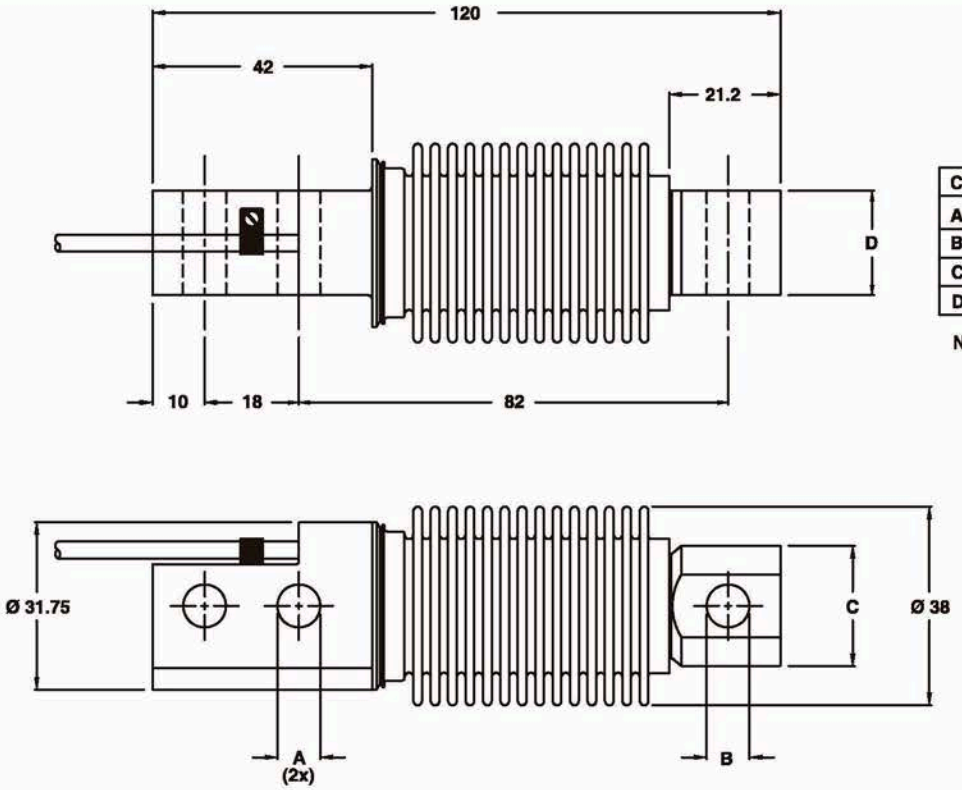

Capacity (kg)	5 - 200	350 / 500
A	8.2	10.3
B	$8.2^{+0.1}_{0}$	$10.3^{+0.1}_{0}$
C	23.0	24.0
D	20.0	19.0

Note: Dimensions in millimeters

Cable specifications:

Cable length	3m
Excitation +	Green
Excitation -	Black
Output +	White
Output -	Red
(*Sense+*	*Yelow*)
(*Sense-*	*Blue*)
Shield	Transparent

4-wire cable standard,
6-wire cable optional

规格						
参数	值					单位
额定量程 (E_{max})	5, 10, 20, 30, 50, 100, 200, 350, 500 (1)				100, 200, 350, 500 (2)	kg
OIML R-60/NTEP 认证精度等级	NTEP IIIL	Non-Approved	C3	C4	C3MI7.5	
最大分度数 (n)	10000		3000	4000	3000	
最小解析度($V_{min}=E_{max}/Y$)			E_{max}/15,000	E_{max}/15,000	E_{max}/15,000	
MDLOR ($Z=E_{max}/2*DR$)					7500	
额定输出	2					mV/V
额定输出误差	0.02					±mV/V
零点平衡	1.0					±% FSO
综合误差	0.0200	0.05000	0.0200	0.0170	0.0200	±% FSO
非重复性	0.0100	0.0200	0.0100	0.0090	0.0100	±% FSO
最小静载荷输出回复	0.0250	0.0500	0.0167	0.0125	0.0067	±% applied load
蠕变(30分钟)		0.0600	0.0245	0.0184	0.0245	±% applied load
蠕变(20-30分钟)	0.0300	0.0500				±% applied load
最小静载荷温度影响系数	(0.0008)	0.0250	0.0047	0.0047	0.0047	±% FSO/5°C (/°F)
灵敏度温度影响系数	(0.0010)	0.0250	0.0050	0.0045	0.0050	±% applied load/5°C (/°F
最小静载荷	0					%E_{max}
最大安全过载	150					%E_{max}
极限安全过载	300					%E_{max}
最大安全偏载能力	100					%E_{max}
额定量程变形量	0.30±0.03					mm
激励电压	5 to 12					V
最大激励电压	15					V
输入阻抗	460±50					Ω
输出阻抗	350±3.5					Ω
绝缘阻抗	≥5000					MΩ
温度补偿范围	-10 to +40					°C
工作温度范围	-40 to +80					°C
存储温度范围	-40 to +90					°C
材质	不锈钢 1.4542					
防护等级	IP66 and IP68					
SC- 版本（电流校准）	标准					
推荐扭矩	23 (70 for 350/500kg)					N*m

注意

(1)5kg和10kg量程未通过NTEP认证

(2)5kg未通过OIML认证

Dmax = 0.75*Emax

FSO—满量程输出

SC版本：额定输出和输出阻抗经过调整，输出电流校准到一个参考值的0.05以内。

使传感器并联使用更容易。